ELETTROMECCANICA
PIOSSASCO
S.r.l.

# ТРАНСФОРМАТОР СИЛОВИЙ СУХИЙ серія - ECO DESIGN T2

COMPANY WITH QUALITY SYSTEM CERTIFIED BY DNV GL = ISO 9001 =

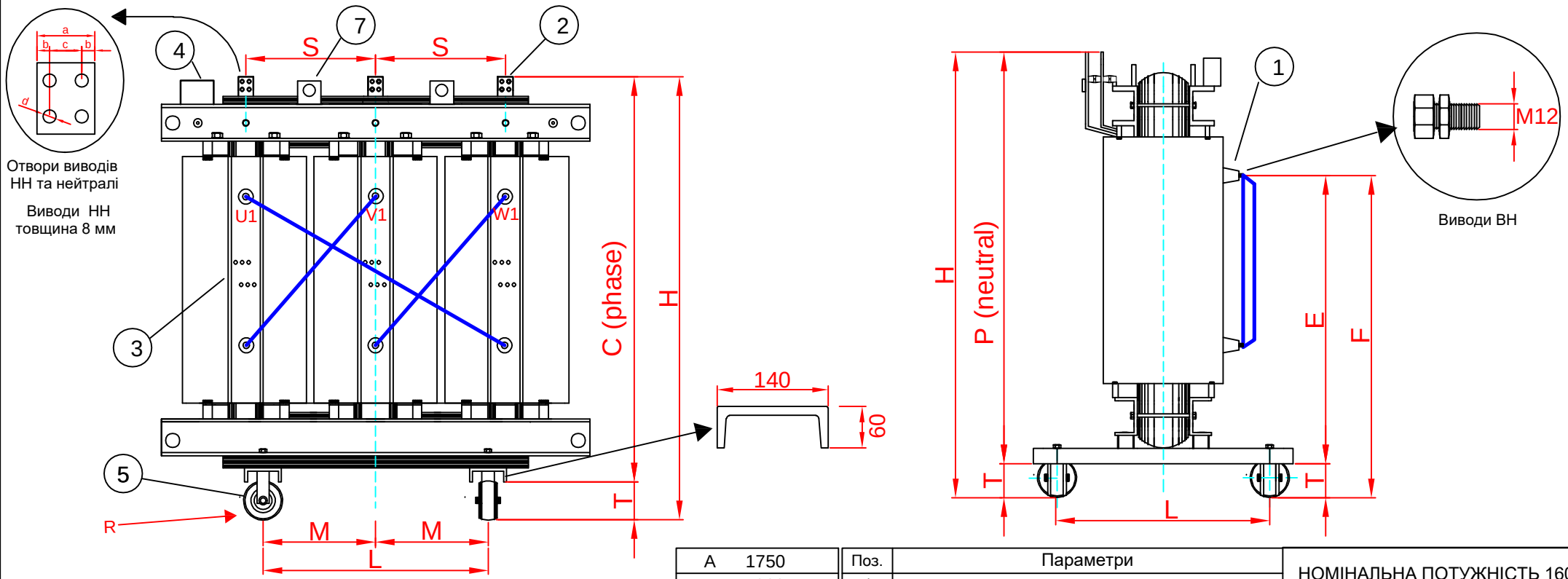


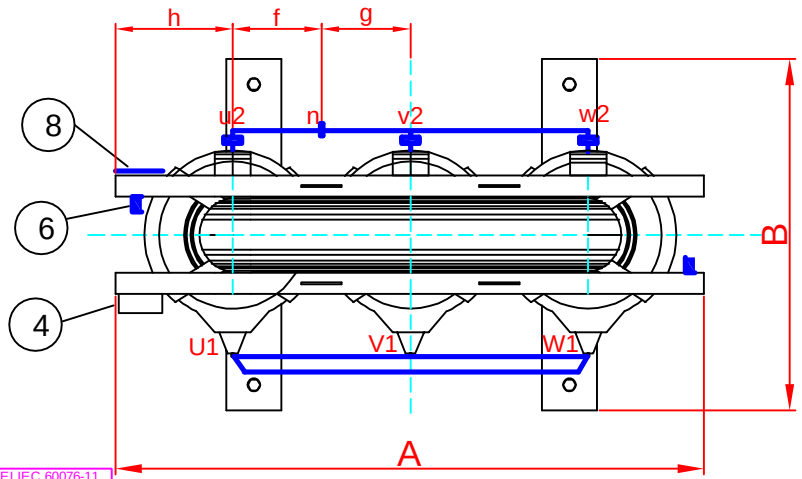


- according to CEI IEC 60076-11
- according to EN 50588-1

| | |
|---|---|
| A | 1750 |
| B | 1000 |
| H | 2085 |
| L | 820 |
| M | 410 |
| C | 1945 |
| E | 1420 |
| F | 1560 |
| P | 1945 |
| R | 160 x 50 |
| S | 560 |
| T | 140 |
| a 120 | c 70 |
| b 25 | d 15 |
| f 280 | g 280 |
| h 315 | |

| Поз. | Параметри |
|---|---|
| 1 | Виводи ВН |
| 2 | Виводи НН |
| 3 | ПБЗ |
| 4 | Клемна коробка датчиків PT100 |
| 5 | Ролики |
| 6 | Клеми заземлення |
| 7 | Підйомні петлі |
| 8 | Заводська табличка |

Загальна вага, кг: 4350

Масштаб умовний.
Допуски на розміри: ±2 %
Розміри вказано в мм

НОМІНАЛЬНА ПОТУЖНІСТЬ 1600 кВА

Серія: ECO-R-T2

ВН, кВ: 10 +/- 2 x 2,5%

НН, кВ: 400 + n

50 ГЦ Vcc 6%

Група: Dyn11

VECTORVS